Junta de dilatación de suelo sísmica

Seismic floor expansion joint

Serie JDH 6.17

Junta de dilatación de suelo todo metal, para exterior e interior, formada por dos laterales y por una parte central en aluminio o acero inoxidable. Permite movimientos de dilatación y de contraccíon sísmicas.

All metal floor expansion joint for exterior and interior use, made of 2 aluminium side plates and a heavy duty aluminium or stainless steel central plate allowing expansion and seismic contraction of the joint.

Bandeja central en acero inox como opción - *Stainless steel central plate optional*

JDH 6.17

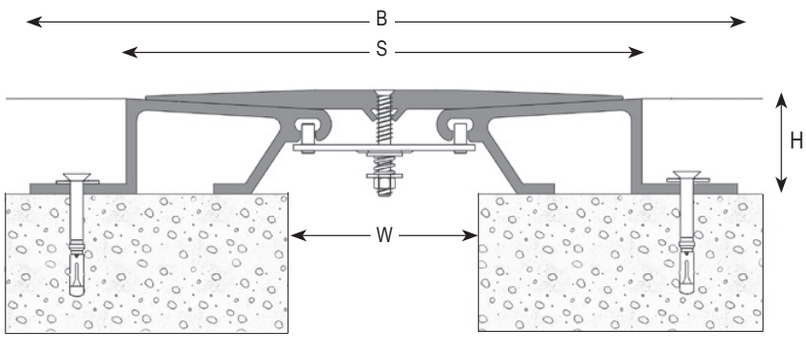

Suelo / suelo — *Floor to floor*

JDH 6.17 A

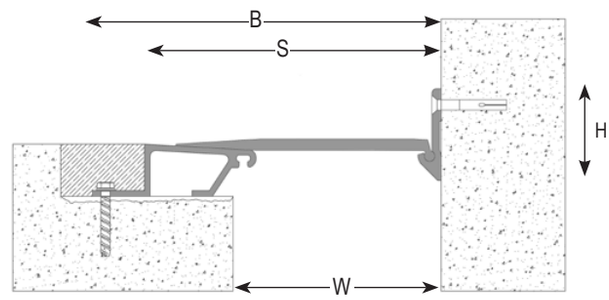

Suelo / pared — *Angle*

Ref. JDH 6.17	6.17-100	6.17-150	6.17-200
W [mm] ancho / *Gap up to [mm]*	100	150	200
H [mm] altura / *Depth [mm]*	50 / 85		
B [mm] aprox.	370	420	470
S [mm] aprox.	270	320	370
Movimientos admisibles [mm] *Accomodation of movements M [mm]*	+50 / -50	+75 / -75	+100 / -100
Material / *Material*	Todo aluminio, como opción : bandeja de acero inoxidable / *All aluminium, optional : stainless steel cover plate*		
Longitud estándar [ml] / Standard length [lm]	2		
Carga [kN] Load-bearing capacity [kN]	45 kN	35 kN	25 kN

Está disponible en versión suelo/pared / *Angle version available*

La capacidad de carga se da en todo caso para una junta en posición inicial. En el caso de movimientos de la abertura, la capacidad de carga se reduce considerablemente y el producto sólo será adecuado para un tráfico ligero de peatones. Los valores de carga indicados están basados en vehículos de ruedas neumáticas cuya superficie de contacto es 200x200 mm.

© Todos los derechos reservados - Dibujos no contractuales - 02/2020

ISO 9001:2015
BUREAU VERITAS Certification

GV2 VEDA FRANCE
20, Allée des Erables - Bât. E -93420 Villepinte - France
Dirección postal
CS 63052 - 95972 Roissy CDG Cedex

Tlf : + 33 (0)1 48 61 70 80
Fax : + 33 (0)1 48 61 70 81
Correo electrónico : export@vedafrance.com
Web : www.vedafrance.com