Joint de dilatation de sol

Mechanical floor joint

Série JDH 5.02 avec capots

Joint de dilatation de sol pour extérieur et intérieur constitué de cornières en aluminium, d'un insert souple interchangeable et de capots métalliques en inox ou laiton, pour tous types de finitions : dalle, chape, carrelage, etc.

Mechanical floor expansion joint made of aluminium side plates, interchangeable flexible insert and metallic caps in stainless steel or brass, for all types of finishes: screed, natural stone, cast stone, etc.

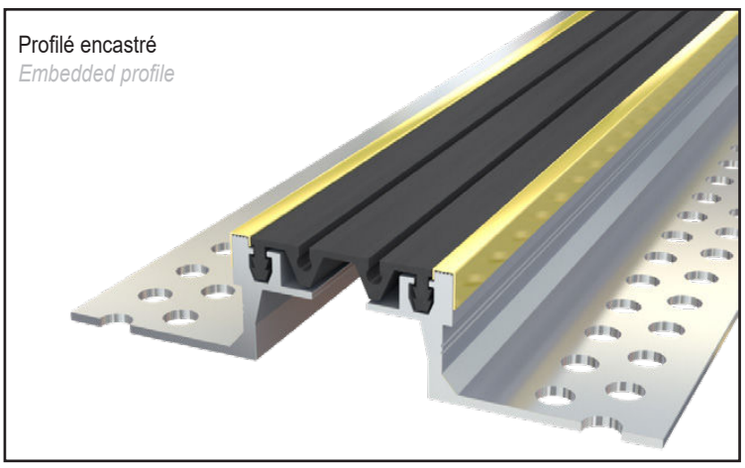

JDH 5.02 avec capots

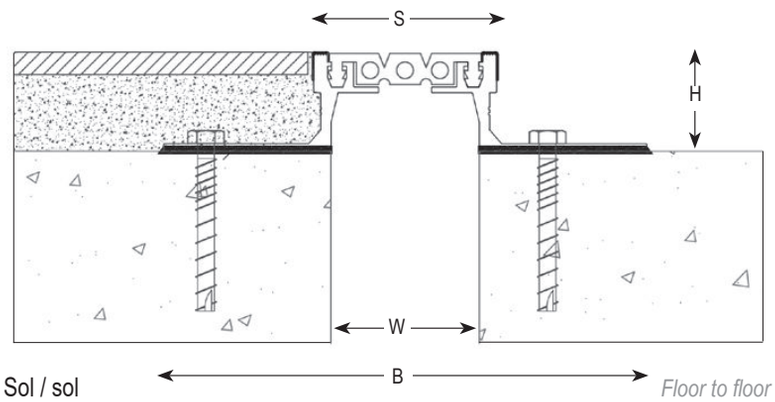

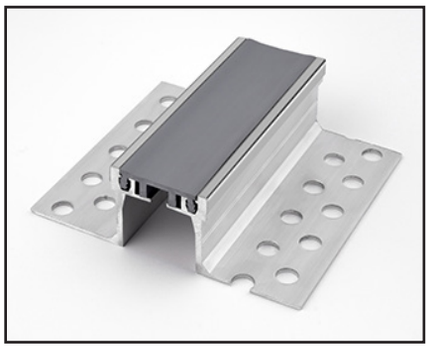

Réf. JDH 5.02 avec capots	5.02-050	5.02-060
W [mm] Ouverture jusqu'à / *Gap up to*	50	60
H [mm] Hauteur / *Height*	36 / 41 / 51	
S [mm] approx.	50	65
B [mm] approx.	165	175
Mouvements admissibles [mm] *Movement capacity [mm]*	+7 / -7	+10 / -10
Couleurs de l'insert / *Insert colors*	Noir, gris* / *Black, grey**	
Matériau / *Material*	Aluminium, Inox, laiton, nitrile / *Aluminium, stainless steel, brass, nitrile*	
Longueur standard [ml] / *Standard length [lm]*	3	
Charges *Load-bearing capacity*		

*Insert lisse uniquement disponible en 5.02-050 (autres ouvertures nous consulter). / **Smooth insert available only on 5.02-050 (other gaps upon request).*
Existe en version sol/mur. / *Available in floor/wall version.*
Thermosoudures d'insert préconisées pour les raccords. / *Hot-welding recommended for junction of the flexible insert.*
Fixations : nous consulter pour préconisation. / *Fixings: please contact us for technical recommendation.*
Vidéo d'installation et fiche de pose disponibles sur demande. / *Installation video and installation instruction upon request.*
La capacité de charge est toujours donnée pour un joint en position initiale.

© Tous droits réservés - Dessins non contractuels - 10/2023

Système de management certifié
ISO 9001:2015
BUREAU VERITAS
Certification

GV2 VEDA FRANCE
20, Allée des Erables - Bât. E - 93420 Villepinte - France
Adresse Postale
CS 63052 - 95972 Roissy CDG Cedex

Tél : + 33 (0)1 48 61 70 80
Fax : + 33 (0)1 48 61 70 81
E-mail : contact@vedafrance.com
Web : www.vedafrance.com