Joint de dilatation vertical sismique

Seismic vertical expansion joint

Série JDV 4.03

Joint de dilatation tout métal pour murs intérieurs et plafonds. Le design du plateau rend les fixations totalement invisibles pour une finition parfaite. Il peut également être thermolaqué. Esthétique et économique, il est particulièrement adapté en rénovation.

All metal expansion joint for interior walls and ceilings. Invisible fixings thanks to the design of the plate. It can also be powder coated.
Aesthetic and economical, it is particularly suitable in renovation.

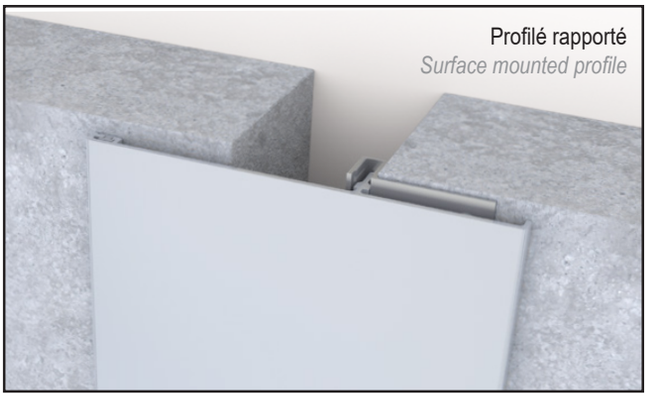

JDV 4.03

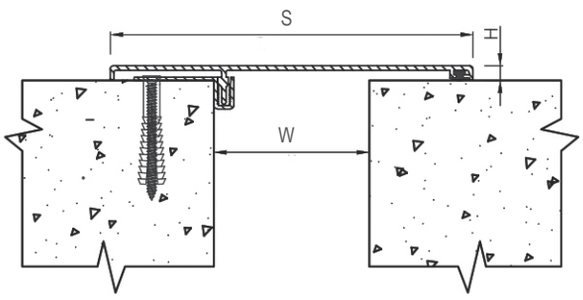

Plat *Flat*

JDV 4.03 A

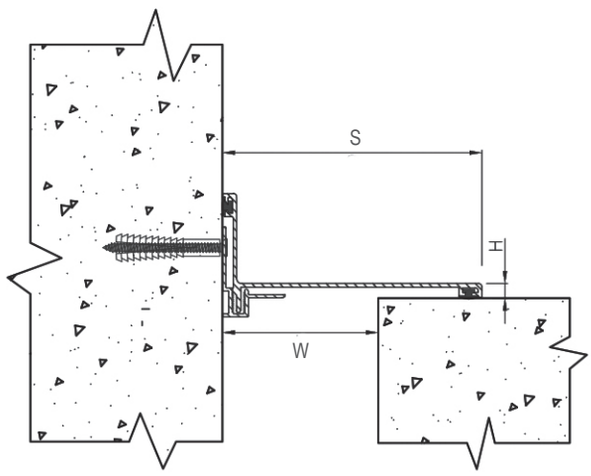

Angle *Angle*

Réf. JDV 4.03	4.03-050	4.03-075	4.03-100	4.03-050A	4.03-075A	4.03-100A
W [mm] Ouverture jusqu'à / *Gap up to*	50	75	100	50	75	100
H [mm] Hauteur / *Height*	7			7		
S [mm] approx.	150	175	200	100	125	150
Mouvements admissibles [mm] *Movement capacity [mm]*	+50 / -40	+50 / -65	+50 / -90	+50 / -35	+50 / -60	+50 / -85
Matériau / *Material*	Aluminium					
Longueur standard [ml] / *Standard length [lm]*	3					

Autres largeurs sur demande. / *Other widths upon request.*

© Tous droits réservés - Dessins non contractuels - 10/2024

Système de management certifié
ISO 9001:2015
BUREAU VERITAS Certification

GV2 VEDA FRANCE
20, Allée des Erables - Bât. E - 93420 Villepinte - France
Adresse Postale
CS 63052 - 95972 Roissy CDG Cedex

+ 33 (0)1 48 61 70 80
contact@vedafrance.com
www.vedafrance.com